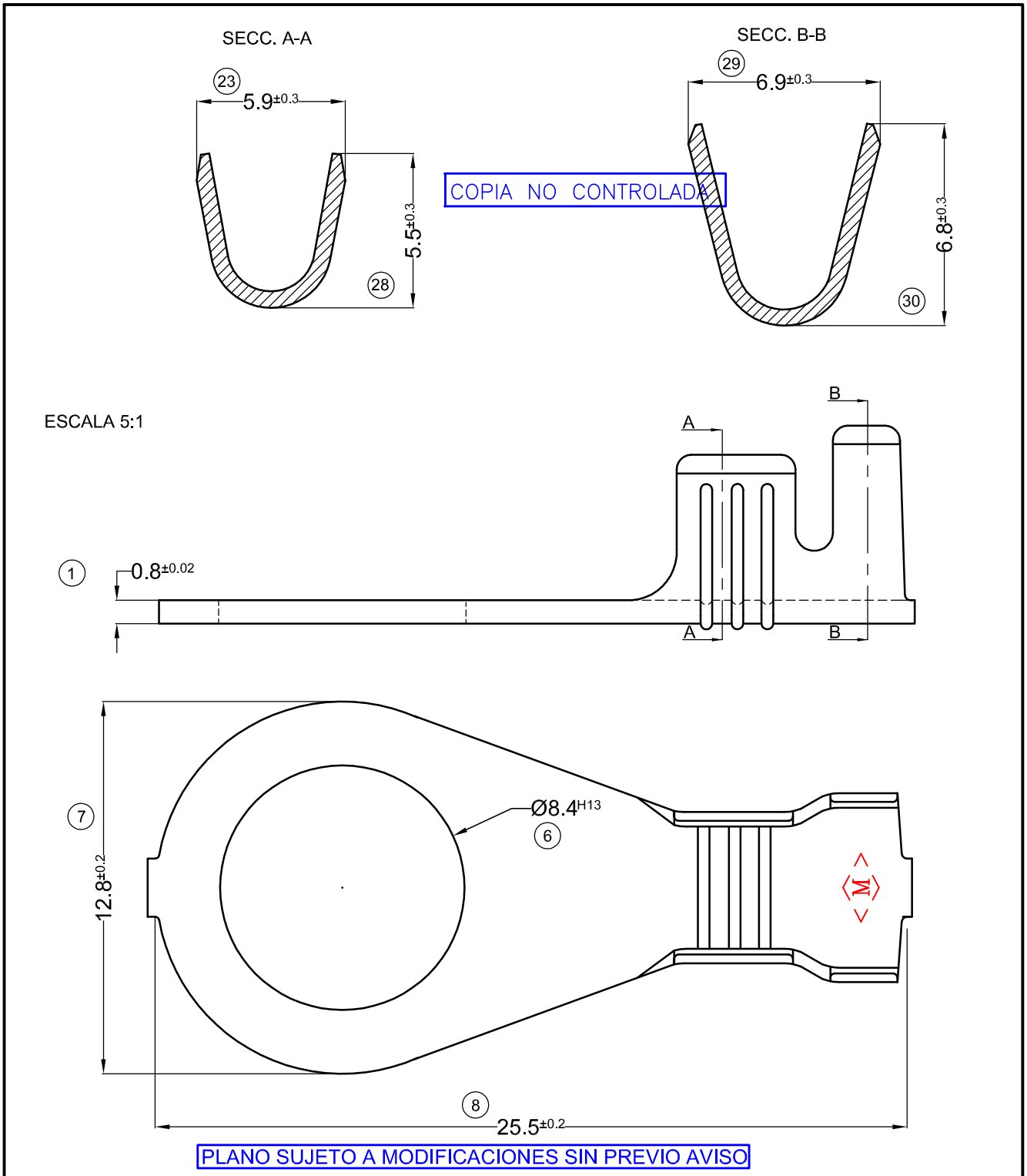


PARA PRESENTACIÓN "SUELTOS" CÓDIGO SIN "C" FINAL

| CÓDIGO EN BANDA | MATERIAL | TERMINACIÓN | PIEZAS POR CARRETEL | CANTIDAD SUELTOS |
|---|---|---|---|---|
| 1.06.1305C | LATÓN CuZn 30 | NATURAL | 2.500 | 1.000 |
| 1.06.1306C | LATÓN CuZn 30 | ESTAÑADO | | |
| | | | | |
| | | | | |

PARA TORNILLO M8-5/16"

DIRECCIÓN DE SALIDA EN CARRETEL

ESCALA: 1=1

| N° | REVISIÓN/FECHA |
|---|---|
| 00 | 1ª EDICIÓN 18/10/99 |
| 01 | COTA 23 ERA 5.6 – COTA 28 ERA 5.6-- COTA 29 ERA 6.8 - ESP MAT ERA 0.75 - 08/03/18 |
| 02 | CAMBIO FORMATO DE HOJA 19/01/2022 |
| 03 | COTA 6 ERA 8.5 - 30/04/24 |

DIBUJÓ: F.DACAL 18/10/99
REVISO: D.DACAL 18/10/99

SECCIÓN CONDUCTOR
2.5-6 $mm^2$

Ø AISLANTE
3.4-5.3mm

METALGRAB S.R.L

TERMINAL:
OJAL PLACA Ø 12.8
PLANO CLIENTE Nº:1305